Synexus

苏州新联电机有限公司
Suzhou Synexus Motor Co.,Ltd
苏州市吴中区横泾街道苏旺路999号
service@synexus-motor.com
www.synexus-motor.com
+86-0512-83878669

微信公众号

Synexus
新联电机

伺服电机
产品手册

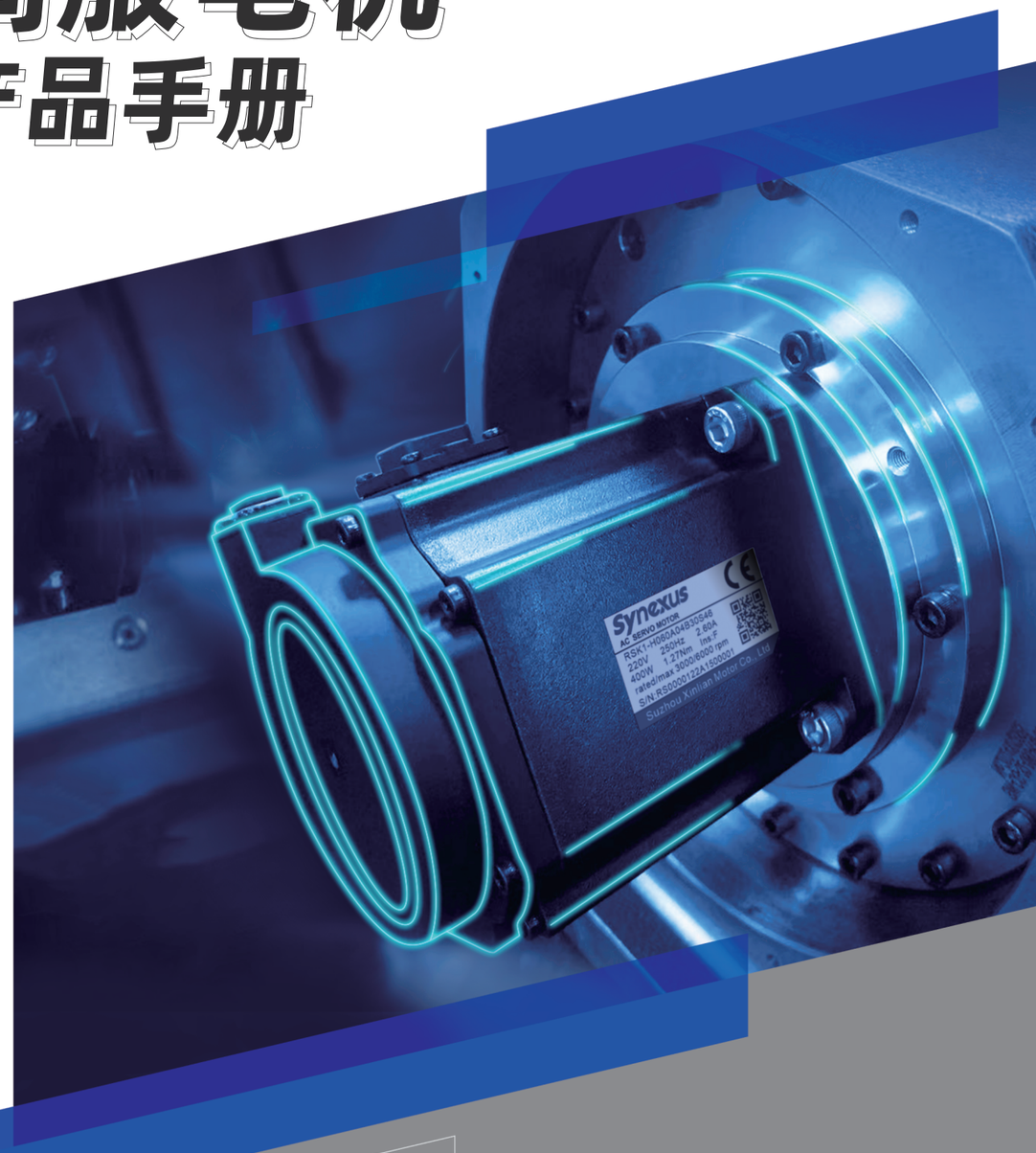

高效节能
稳定可靠

COMPANY PROFILE & CO-CREATION TEAM

公司简介&联创团队

苏州新联电机有限公司成立于2022年5月18日，坐落于全国先进制造业和高新技术产业城市苏州，是一家集研发、生产与销售于一体的高新技术企业，专注于工业自动化领域伺服电机产品的创新突破，致力于成为全球高端装备制造核心动力部件的提供商。

新联电机股东阵容涵盖国内外工业自动化领域标杆企业及顶尖技术团队，包括麦格米特[深A股002851]，英威腾[深A股002334]，宁波韵升[沪A股600366]， 安驰控制，施耐德电气及创始团队。多元股东背景为新联电机注入全球化视野、顶尖技术资源与市场化运营经验，形成技术与产业的协同生态。

面向未来，新联电机将持续以创新为驱动，以品质为根基，以客户为中心，携手合作伙伴，共同赋能中国乃至全球制造业的智能化转型升级，为塑造更高效、更精准、更绿色的工业未来贡献核心力量。

SynMatic 安驰控制

invt 英威腾
深A股002334

MEGMEET
深A股002851

韵升集团 YUNSHENG GROUP
沪A股600366

Schneider Electric

CORPORATE VALUES

企业价值观

新联电机专注于工业自动化领域伺服电机产品的研发、生产和销售，服务于国内外高端伺服运动驱动器与控制器开发生产企业。以自主知识产权的电机开发技术为基础，借助团队成员丰富的电机研发与制造经验，以科学高效的管理理念和快而强的执行力为国内外工控用户提供精密可靠的伺服电机产品。致力于成为行业一流的伺服电机生产企业，助力中国工控事业的发展。

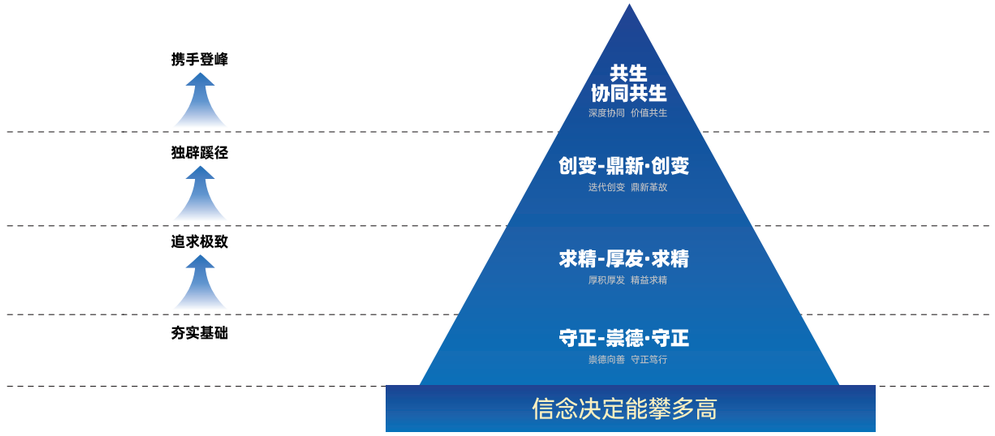

共生是生存法则

与客户、员工、友商和供应商共同成长，竞合、分享、共赢，做可信赖的伙伴，共同打造工控行业共生生态圈!

创变是发展路径

科技创新是我们的核心和基石，未来持续成长的唯一通道。自主研发的核心产品，是我们在伺服电机相关领域发展的重要依托。

求精是工作标准

产品品质与性能是我们尊严所在，精益求精、契而不舍的追求每个细节，虚心的向先进国家优秀企业学习，以专业主义和工匠精神做好每一个产品。

守正是立足之本

恒守正念，守法经营，回报社会，让工作与生活充满正能量。

PRODUCT ADVANTAGES

产品优势

新联 伺服电机

传动高效 性能可靠

1 尺寸更优

机身长度更小，安装更快捷，电机功率密度更高，可达到行业最优水平。

PRODUCT ADVANTAGES

产品优势

2 温升更低

电磁方案和机构设计优化，使电机效率更高，温升更低。

3 防护更优

可靠的密封设计，确保电机防护等级达IP67。

4 过载更强

电磁仿真优化设计配合高性能磁钢应用，使电机最大输出扭矩能力可达350%。

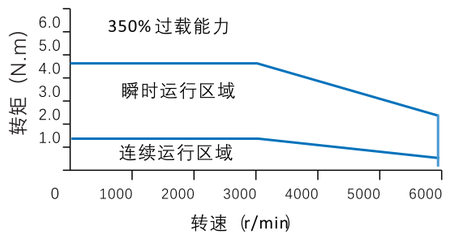

5 转矩波动更低

全新的电磁方案设计，高精度零件加工和制造工艺一致性，确保齿槽波动最小，让电机运作更平稳。

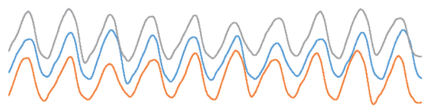

MOTOR NAMING RULES

伺服电机命名规则

电机产品命名规则表

RS K1 - H 060 A 04 B30 S 3 6 - **

①	产品类型
RS	旋转伺服
RD	旋转直驱

②	产品系列标识
A1	A1系列
K1	K1系列
Q1	Q1系列

③	惯量类型
H	高惯量
M	中惯量
S	低惯量

④	机座/法兰
040	□40法兰
130	□130法兰
300	Φ300法兰

⑤	额定电压
A	AC220V
B	AC380V
H	DC12V
G	DC24V
F	DC36V
E	DC48V
D	DC72V

⑥	额定功率
A5	50W
01	100W
02	200W
04	400W
08	750W
09	850W
10	1.0kW
13	1.3kW
15	1.5kW
18	1.8kW
20	2.0kW
22	2.2kW
25	2.5kW
30	3.0kW
29	2.9kW
44	4.4kW
45	4.5kw
55	5.5kW
75	7.5kW
1A	11kW
1E	15kW

⑪	定制型号
	标准型无标识
S*	轴定制型
C*	引出线定制型CT=端子假甩线 CF=防水头子
R*	转速定制型
F*	法兰定制型

□	主轴类型
0	无轴
1	空心轴，直键槽
2	直轴，无键槽，无螺纹
6	直轴，有键槽，带螺纹

⑨	编码器类型
0	无编码器
2	17位单圈/16位多圈绝对值磁电编码器
4	23位单圈/16位多圈绝对值光电编码器
6	23位单圈/16位多圈绝对值光电十字联轴编码器
A	25位单圈/16位多圈绝对值光电编码器

⑧	选配件
N	无油封，无制动器
S	带油封，无制动器
C	无油封，带制动器
E	带油封、带制动器

⑦	额定转速
B08	800rpm
B15	1500rpm
B30	3000rpm
A×10 B×100 C×1000	

MOTOR TERMINAL DEFINITION

电机端子定义

■ 动力端子

动力输入连接器

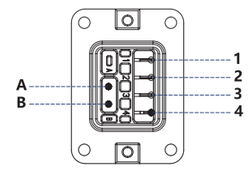

6 pin 端子示意图(电机侧)	针脚号	用途
	2	U 相
	1	V 相
	3	W 相
	4	地线
	A	抱闸（无正负）
	B	抱闸（无正负）

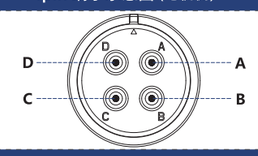

4pin 端子示意图(电机侧)	针脚号	用途
	A	U 相
	B	V 相
	C	W 相
	D	地线

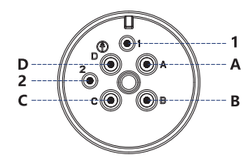

6 pin 端子示意图(电机侧)	针脚号	用途
	A	U 相
	B	V 相
	C	W 相
	D	地线
	1	抱闸（无正负）
	2	抱闸（无正负）

■ 编码器端子

编码器用连接器

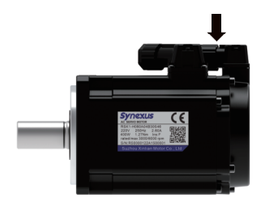

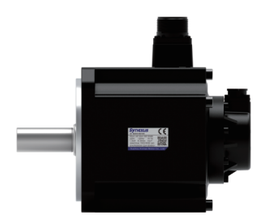

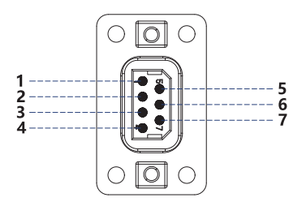

7 pin 端子示意图(电机侧)	针脚号	用途
	1	DATA+
	2	DATA-
	3	BAT+
	4	BAT-
	5	+5V
	6	0V
	7	FG

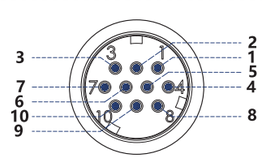

10 pin 端子示意图(电机侧)	针脚号	用途	针脚号	用途
	1	DATA+	9	0V
	2	DATA-	10	FG
	4	+5V		
	5	BAT-		
	6	BAT+		

注：示意图仅供参考，与电机对应关系及尺寸信息参考配套关系及图纸。

MECHANICAL PROPERTIES SAFETY SPECIFICATIONS

机械特性及安规特性

额定时间	连续					
耐热等级	F					
绝缘电阻	500V DC，10MΩ 以上					
绝缘电压	1500V AC 1分钟（220V 级）/ 1800V AC 1分钟（380V 级）					
励磁方式	永磁式					
安装方式	法兰式					
连接方式	直接连接					
旋转方向	正转指令下从负载侧观察时，逆时针旋转 （CCW）					
振动等级	V15					
使用环境温度	0～40°C(不冻结)					
使用环境湿度	20%～80%RH (不结露)					
安装场所	室内无腐蚀性或爆炸性气体的场所					
	通风良好，灰尘、垃圾及湿气少的场所					
	便于检查和清扫的场所					
	海拔 1000m 以下 ，不会产生强大磁场的场所					
保管环境	在电机不通电的状态下保管时，请遵守下列环境要求					
	保管温度： -20°C ～ +60°C （不冻结）					
	保管湿度： 20% ～ 80%RH （不结露）					
抗冲击强度（以法兰面为标准）	冲击加速度：490m/s² 2 次					
抗振性（以法兰面为标准）	□ 40	□ 60	□ 80	□ 100	□ 130	□ 180
	49m/s²					24.5m/s²
Ip等级	IP67带油封（轴端安装油封）					

注 ●[1]振动等级V15表示单个伺服电机以额定值进行旋转时，振动的振幅小于15μm。
●[3]水平安装伺服电机轴时，上下方向上的抗冲击强度、上下、左右、前后3个方向上的抗振性如上表所示。
●[3]作用于伺服电机上的振动强度因应用用途而异,因此，请务必通过实际产品确认振动加速度。

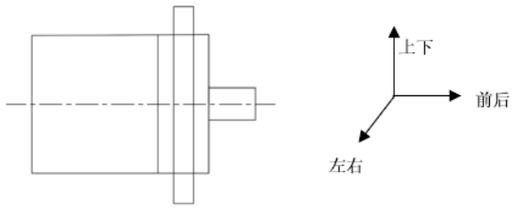

伺服电机承受的振动

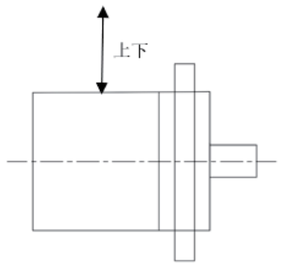

伺服电机承受的冲击

BRAKE SPECIFICATION PARAMETERS

制动器规格参数

		□ 40	□ 60	□ 80	□ 100	□ 130	□ 180
额定电压	DC V	24					
额定功率	W	6.9	7.6	10	17.6	24	31
保持转矩	N.m	0.32	1.27	3.2	8	16.5	55
线圈电阻	Ω	83.5	75.8	57.6	32.7	24	18.58
额定电流	A	0.29	0.32	0.42	0.73	1.00	1.29
吸合时间	ms	≤40	≤60	≤60	≤85	≤120	≤200
脱离时间	ms	≤20	≤20	≤30	≤30	≤60	≤100
回转间隙	°	≤1.5	≤1	≤1	≤1	≤1	≤1

*保持型制动器：停电时紧急制动，长时间保持停止状态。

SHAFT ALLOWABLE LOAD

轴的允许负载

	□ 40	□ 60	□ 80	□ 100	□ 130	□ 180	
						≤4.4KW	>4.4KW
Lf（mm）	20	25	35	45	55	79	113
径向容许负载（N）	78	245	392	686	686	1470	1764
轴向容许负载（N）	54	74	147	196	196	490	588

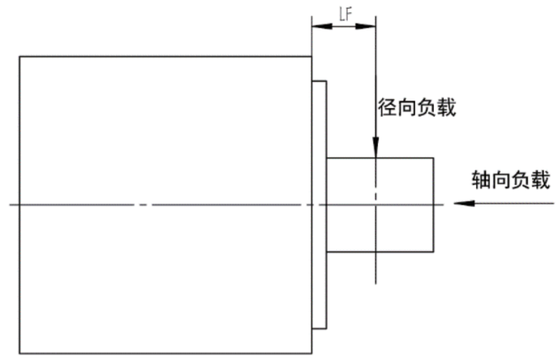

交流伺服电机

40法兰

高惯量
220V

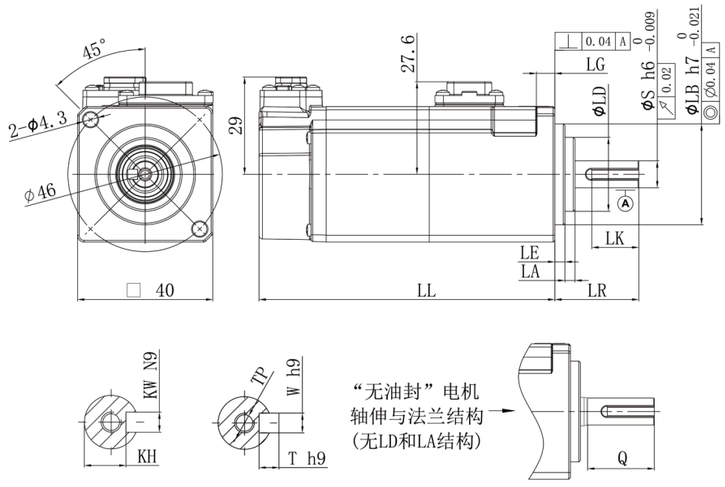

电机型号	LL	LR	LG	LE	LA	LD	Q	S	LB	TP	LK	KH	KW	W	T	重量[kg]
RSA1-H040AA5B30	62.4(88.1)	25	5.5	3	3	22	19.9	8	30	M3深6	14	6.2	3	3	3	0.28(0.47)
RSA1-H040A01B30	74.4(100.1)	25	5.5	3	3	22	19.9	8	30	M3深6	14	6.2	3	3	3	0.36(0.55)

电机型号	额定功率[W]	额定电压[V]	额定转矩[N·m]	最大转矩[N·m]	额定电流[Arms]	最大电流[Arms]	额定转速[rpm]	最大转速[rpm]	转动惯量[x10⁻⁴kg·m²]	线间反电势[V/Krpm]	线间电阻[Ω]	电感Lq[mH]	电感Ld[mH]	转矩系数[N·m/Arms]	电气时间常数[ms]
RSA1-H040AA5B30	50	220	0.16	0.56	0.58	2.2	3000	6000	0.018(0.021)	16.5	25.397	12.9	9.2	0.276	0.87
RSA1-H040A01B30	100	220	0.32	1.12	0.98	3.9	3000	6000	0.031(0.034)	20.1	13.4	7.81	5.39	0.327	1.01

注:( )括弧内为带制动器电机的参数

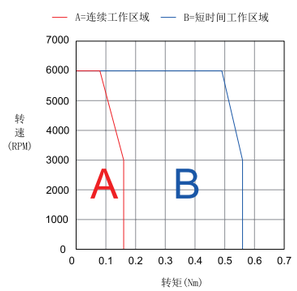

RSA1-H040AA5B30

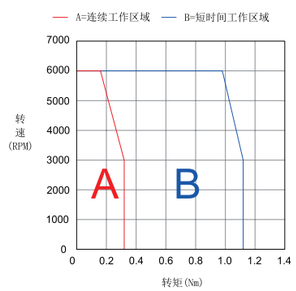

RSA1-H040A01B30

40法兰

交流伺服电机

中惯量
220V

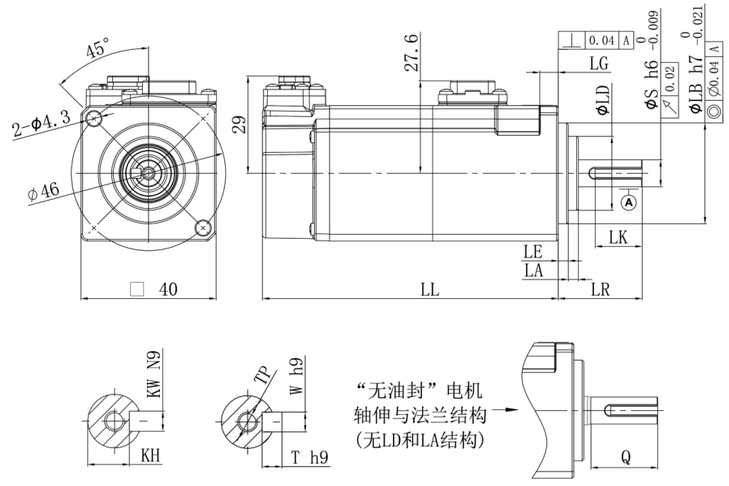

电机型号	LL	LR	LG	LE	LA	LD	Q	S	LB	TP	LK	KH	KW	W	T	重量[kg]
RSA1-M040A01B30	74.4(100.1)	25	5.5	3	3	22	19.9	8	30	M3深6	14	6.2	3	3	3	0.4(0.6)

电机型号	额定功率[W]	额定电压[V]	额定转矩[N·m]	最大转矩[N·m]	额定电流[Arms]	最大电流[Arms]	额定转速[rpm]	最大转速[rpm]	转动惯量[x10⁻⁴kg·m²]	线间反电势[V/Krpm]	线间电阻[Ω]	电感Lq[mH]	电感Ld[mH]	转矩系数[N·m/Arms]	电气时间常数[ms]
RSA1-M040A01B30	100	220	0.32	1.12	1.1	3.9	3000	6000	0.067(0.069)	20.1	14	6.41	5.87	0.291	0.438

注:( )括弧内为带制动器电机的参数

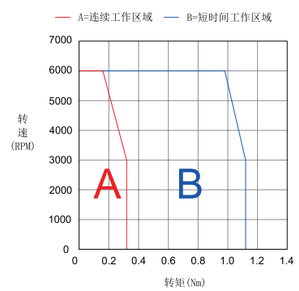

RSA1-M040A01B30

交流伺服电机

60法兰

高惯量
220V

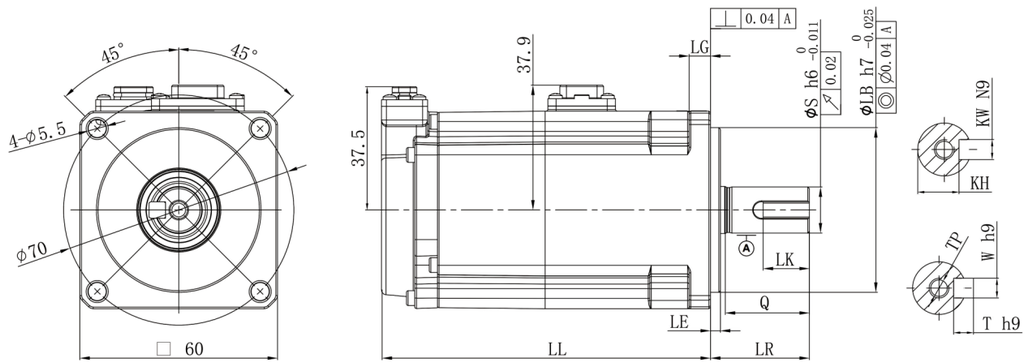

电机型号	LL	LR	LG	LE	Q	S	LB	TP	LK	KH	KW	W	T	重量[kg]
RSK1-H060A02B30	70.5(99.7)	30	6.5	3	25.5	14	50	M5深10	14	11	5	5	5	0.8(1.17)
RSK1-H060A04B30	88(117.2)	30	6.5	3	25.5	14	50	M5深10	14	11	5	5	5	1.14(1.51)

电机型号	额定功率[W]	额定电压[V]	额定转矩[N·m]	最大转矩[N·m]	额定电流[Arms]	最大电流[Arms]	额定转速[rpm]	最大转速[rpm]	转动惯量[$x10^{-4}kg·m^2$]	线间反电势[V/Krpm]	线间电阻[Ω]	电感Lq[mH]	电感Ld[mH]	转矩系数[N·m/Arms]	电气时间常数[ms]
RSK1-H060A02B30	200	220	0.64	2.23	1.3	4.4	3000	6000	0.34(0.35)	32	8.075	9.35	7.8	0.492	2.07
RSK1-H060A04B30	400	220	1.27	4.45	2.6	8.6	3000	6000	0.59(0.60)	33.9	3.5	5.09	4.1	0.488	2.77

注:( )括弧内为带制动器电机的参数

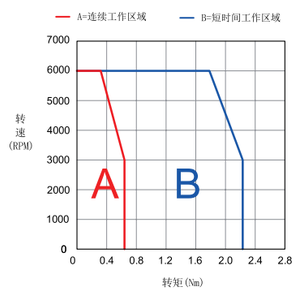

RSK1-H060A02B30

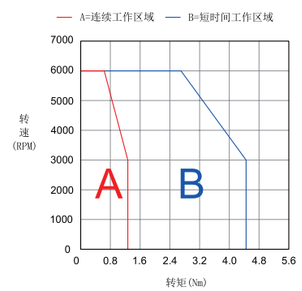

RSK1-H060A04B30

60法兰

交流伺服电机

低惯量
220V

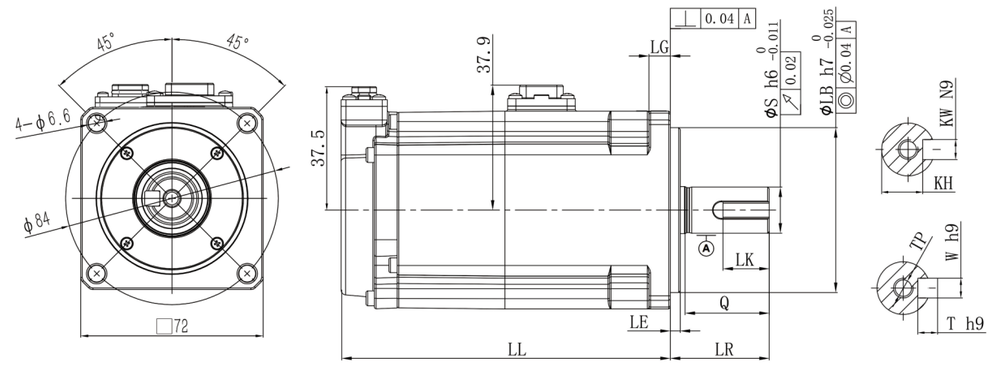

电机型号	LL	LR	LG	LE	LA	Q	S	LB	TP	LK	KH	KW	W	T	重量[kg]
RSA1-S060A02B30	70.5(99.7)	30	6.5	3	2.7	25.5	14	50	M5深10	14	11	5	5	5	0.72（1.08）
RSA1-S060A04B30	88（117.2）	30	6.5	3	2.7	25.5	14	50	M5深10	14	11	5	5	5	1.04（1.41）

电机型号	额定功率[W]	额定电压[V]	额定转矩[N·m]	最大转矩[N·m]	额定电流[Arms]	最大电流[Arms]	额定转速[rpm]	最大转速[rpm]	转动惯量[$x10^{-4}kg·m^2$]	线间反电势[V/Krpm]	线间电阻[Ω]	电感Lq[mH]	电感Ld[mH]	转矩系数[N·m/Arms]	电气时间常数[ms]
RSA1-S060A02B30	200	220	0.64	2.24	1.28	5.25	3000	6000	0.15(0.16)	31.41	6.77	7.96	7.565	0.5	2.29
RSA1-S060A04B30	400	220	1.27	4.45	2.5	9.35	3000	6000	0.26(0.27)	33.5	3.04	4.29	3.93	0.51	2.7

注:( )括弧内为带制动器电机的参数

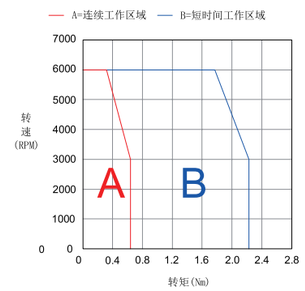

RSA1-S060A02B30

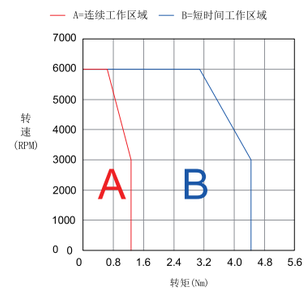

RSA1-S060A04B30

交流伺服电机

80法兰

高惯量
220V

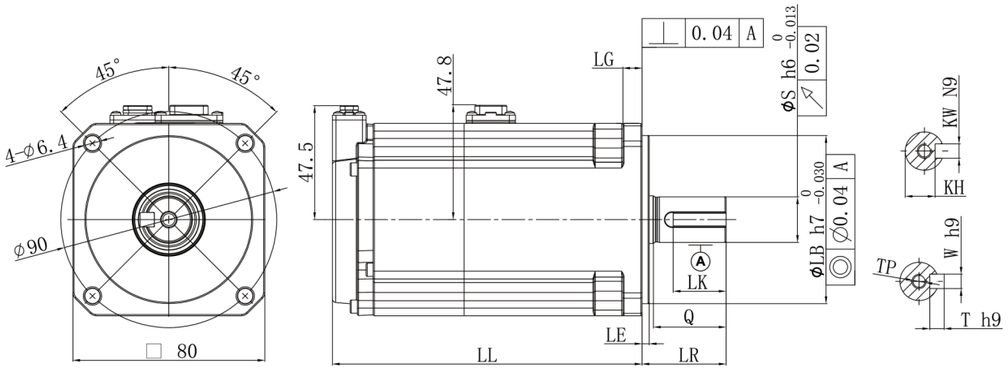

电机型号	LL	LR	LG	LE	Q	S	LB	TP	LK	KH	KW	W	T	重量[kg]
RSK1-H080A08B30	94.6(128.8)	35	8	3	30.2	19	70	M6深12	22	15.5	6	6	6	2.15(2.83)
RSK1-H080A10B30	107.9(142.1)	35	8	3	30.2	19	70	M6深12	22	15.5	6	6	6	2.59(3.27)

电机型号	额定功率[W]	额定电压[V]	额定转矩[N·m]	最大转矩[N·m]	额定电流[Arms]	最大电流[Arms]	额定转速[rpm]	最大转速[rpm]	转动惯量[x10⁻⁴kg·m²]	线间反电势[V/Krpm]	线间电阻[Ω]	电感Lq[mH]	电感Ld[mH]	转矩系数[N·m/Arms]	电气时间常数[ms]
RSK1-H080A08B30	750	220	2.39	8.36	4.6	16.3	3000	6000	1.72(1.77)	34.4	0.945	2.8	2.25	0.52	5.4
RSK1-H080A10B30	1000	220	3.18	11.13	6.3	20.9	3000	6000	2.23(2.28)	33.9	0.702	2.04	1.675	0.505	5.292

注:( )括弧内为带制动器电机的参数

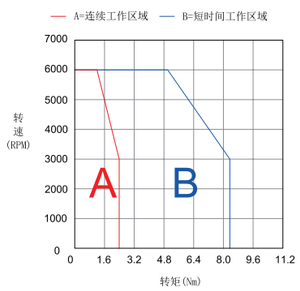

RSK1-H080A08B30

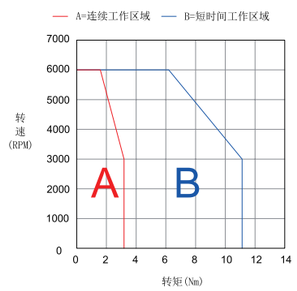

RSK1-H080A10B30

80法兰

交流伺服电机

低惯量
220V

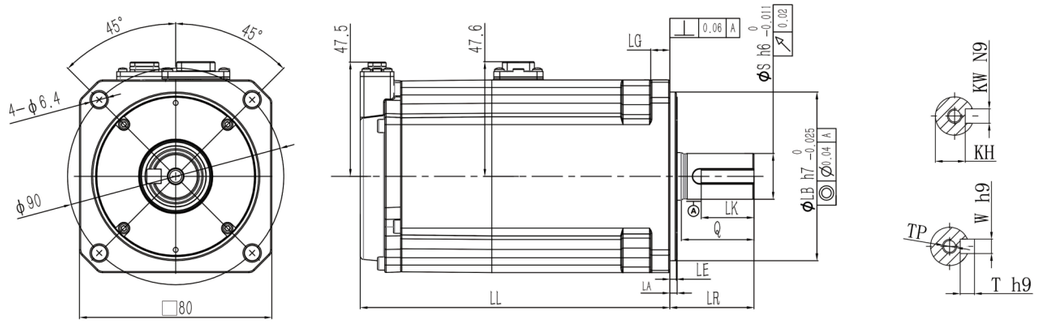

电机型号	LL	LR	LG	LE	LA	Q	S	LB	TP	LK	KH	KW	W	T	重量[kg]
RSA1-S080A08B30	94.6(128.8)	35	8	3	2.7	30.2	19	70	M6深12	22	15.5	6	6	6	2(2.68)
RSA1-S080A10B30	107.9（142.1)	35	8	3	2.7	30.2	19	70	M6深12	22	15.5	6	6	6	2.59(3.27)

电机型号	额定功率[W]	额定电压[V]	额定转矩[N·m]	最大转矩[N·m]	额定电流[Arms]	最大电流[Arms]	额定转速[rpm]	最大转速[rpm]	转动惯量[x10⁻⁴kg·m²]	线间反电势[V/Krpm]	线间电阻[Ω]	电感Lq[mH]	电感Ld[mH]	转矩系数[N·m/Arms]	电气时间常数[ms]
RSA1-S080A08B30	750	220	2.39	8.37	4.78	18.73	3000	6000	0.75(0.8)	33.06	1.065	4.91	3.93	0.5	8.3
RSA1-S080A10B30	1000	220	3.18	11.13	6.55	25.7	3000	6000	1.08（1.13)	31.91	0.716	2.68	2.07	0.485	3.4

注:( )括弧内为带制动器电机的参数

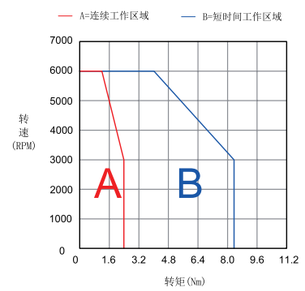

RSA1-S080A08B30

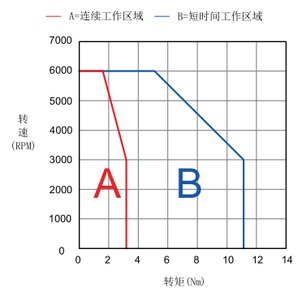

RSA1-S080A10B30

交流伺服电机

100法兰

低惯量
220V

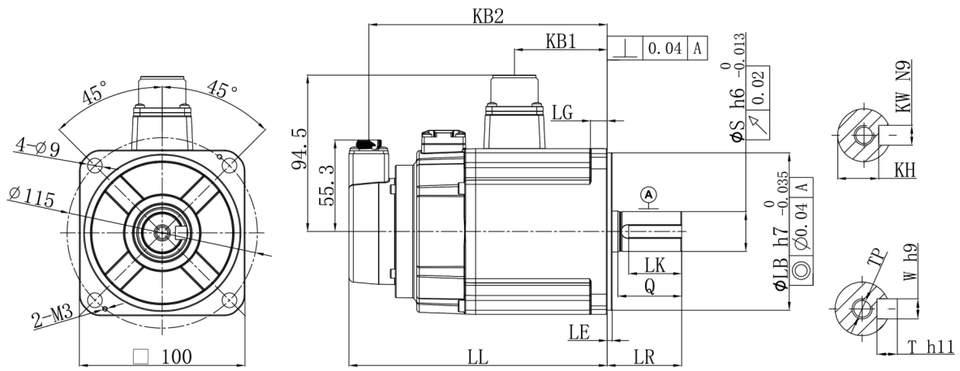

电机型号	LL	LR	KB1	KB2	LG	LE	Q	S	LB	TP	LK	KH	KW	W	T	重量[kg]
RSK1-S100A10B30	127.4(156)	45	56	115.4(144)	10.1	3	38.5	24	95	M8深16	32	20	8	8	7	3.3(4.1)
RSK1-S100A15B30	147.4(176)	45	76	135.4(164)	10.1	3	38.5	24	95	M8深16	32	20	8	8	7	4.3(5.1)
RSK1-S100A20B30	167.4(196)	45	96	155.4(184)	10.1	3	38.5	24	95	M8深16	32	20	8	8	7	5.3(6.1)
RSK1-S100A25B30	184.4(213)	45	113	172.4(201)	10.1	3	38.5	24	95	M8深16	32	20	8	8	7	6.3(7.1)

电机型号	额定功率 [W]	额定电压 [V]	额定转矩 [N·m]	最大转矩 [N·m]	额定电流 [Arms]	最大电流 [Arms]	额定转速 [rpm]	最大转速 [rpm]	转动惯量 [$x10^{-4}$kg·m^2]	线间反电势 [V/Krpm]	线间电阻 [Ω]	电感Lq [mH]	电感Ld [mH]	转矩系数 [N·m/Arms]	电气时间常数 [ms]
RSK1-S100A10B30	1000	220	3.18	9.55	6.25	19.58	3000	5000	1.84(2.59)	34.15	0.511	3.125	2.575	0.509	11.155
RSK1-S100A15B30	1500	220	4.78	14.3	8.9	25.2	3000	5000	2.75(3.5)	36.55	0.34	2.135	1.76	0.537	11.456
RSK1-S100A20B30	2000	220	6.37	19.1	12.05	34.83	3000	5000	3.65(4.4)	36.44	0.236	1.635	1.34	0.531	12.606
RSK1-S100A25B30	2500	220	7.96	23.9	15.44	43.13	3000	5000	4.36(5.11)	36.42	0.179	1.335	1.065	0.516	12.183

注:( )括弧内为带制动器电机的参数

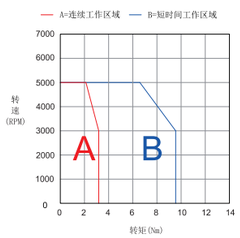

RSK1-S100A10B30

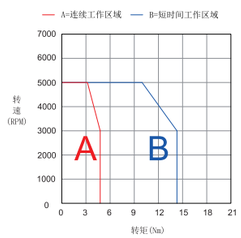

RSK1-S100A15B30

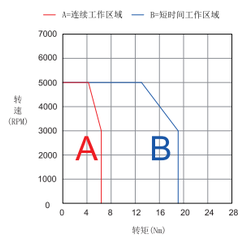

RSK1-S100A20B30

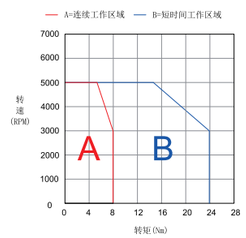

RSK1-S100A25B30

100法兰

交流伺服电机

低惯量
380V

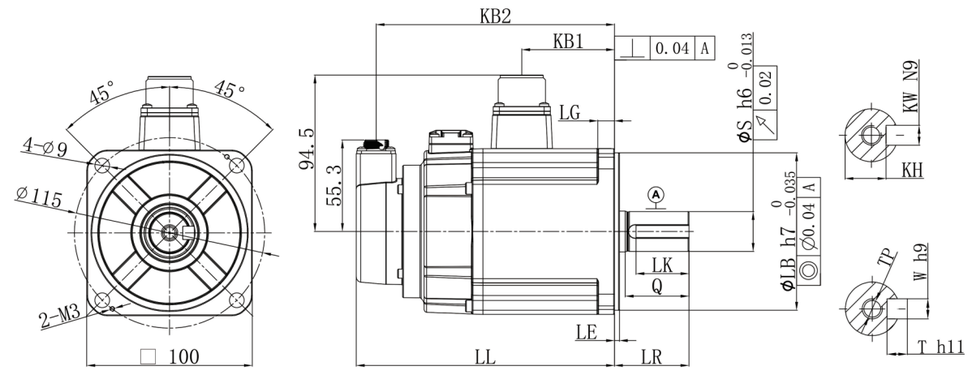

电机型号	LL	LR	KB1	KB2	LG	LE	Q	S	LB	TP	LK	KH	KW	W	T	重量[kg]
RSK1-S100B10B30	127.4(156)	45	56	115.5(144)	10.1	3	38.5	24	95	M8深16	32	20	8	8	7	3.3(4.1)
RSK1-S100B15B30	147.4(176)	45	76	135.5(164)	10.1	3	38.5	24	95	M8深16	32	20	8	8	7	4.3(5.1)
RSK1-S100B20B30	167.4(196)	45	96	155.5(184)	10.1	3	38.5	24	95	M8深16	32	20	8	8	7	5.3(6.1)
RSK1-S100B25B30	184.4(213)	45	113	172.5(201)	10.1	3	38.5	24	95	M8深16	32	20	8	8	7	6.3(7.1)

电机型号	额定功率 [W]	额定电压 [V]	额定转矩 [N·m]	最大转矩 [N·m]	额定电流 [Arms]	最大电流 [Arms]	额定转速 [rpm]	最大转速 [rpm]	转动惯量 [$x10^{-4}$kg·m^2]	线间反电势 [V/Krpm]	线间电阻 [Ω]	电感Lq [mH]	电感Ld [mH]	转矩系数 [N·m/Arms]	电气时间常数 [ms]
RSK1-S100B10B30	1000	380	3.18	9.55	3.44	10.82	3000	5000	1.84(2.59)	63.29	2.112	10.5	8.685	0.924	9.084
RSK1-S100B15B30	1500	380	4.78	14.3	4.86	14.59	3000	5000	2.75(3.5)	65.28	1.033	6.8	5.565	0.984	11.97
RSK1-S100B20B30	2000	380	6.37	19.1	7.05	19.78	3000	5000	3.65(4.4)	63.36	0.72	4.745	3.9	0.904	12.007
RSK1-S100B25B30	2500	380	7.96	23.9	8.74	25.07	3000	5000	4.36(5.11)	62.25	0.529	3.795	3.16	0.911	13.147

注:( )括弧内为带制动器电机的参数

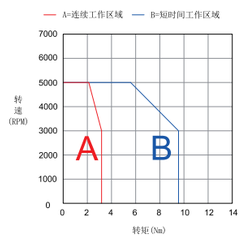

RSK1-S100B10B30

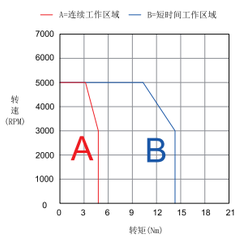

RSK1-S100B15B30

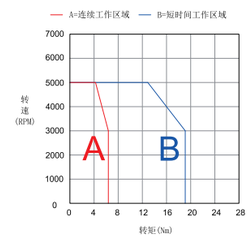

RSK1-S100B20B30

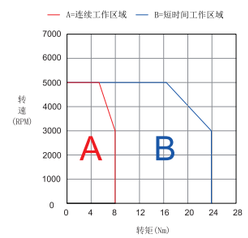

RSK1-S100B25B30

交流伺服电机

130法兰

中惯量
220V

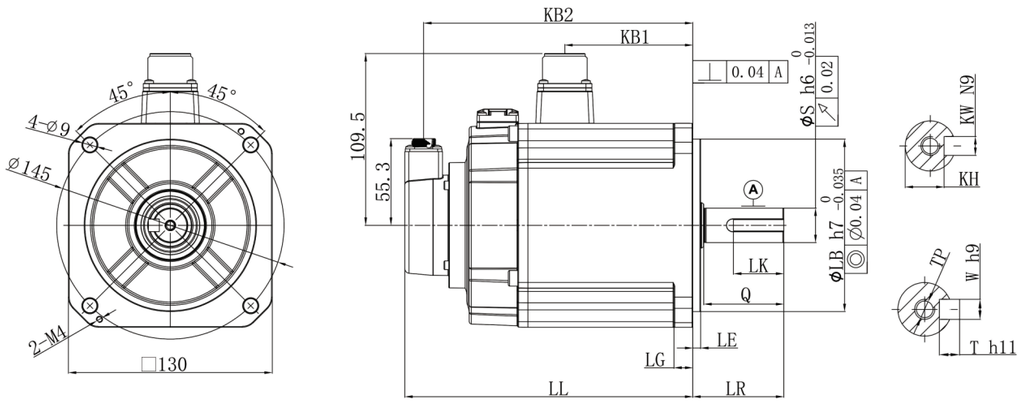

电机型号	LL	LR	KB1	KB2	LG	LE	Q	S	LB	TP	LK	KH	KW	W	T	重量[kg]
RSA1-M130A09B15	136.6(167.6)	58	65.6	124.6(154.6)	12	3	51	22	110	M6深12	32	18	8	8	7	5.9(7.6)
RSA1-M130A13B15	152.6(183.6)	58	81.6	140.6(171.6)	12	3	51	22	110	M6深12	32	18	8	8	7	7.4(9.1)
RSA1-M130A18B15	168.6(199.6)	58	97.6	156.6(187.6)	12	3	51	22	110	M6深12	32	18	8	8	7	8.7(10.4)
RSA1-M130A10B20	136.6(167.6)	58	65.6	124.6(154.6)	12	3	51	22	110	M6深12	32	18	8	8	7	5.9(7.6)
RSA1-M130A15B20	152.6(183.6)	58	81.6	140.6(171.6)	12	3	51	22	110	M6深12	32	18	8	8	7	7.4(9.1)
RSA1-M130A20B20	168.6(199.6)	58	97.6	156.6(187.6)	12	3	51	22	110	M6深12	32	18	8	8	7	8.7(10.4)

电机型号	额定功率[W]	额定电压[V]	额定转矩[N·m]	最大转矩[N·m]	额定电流[Arms]	最大电流[Arms]	额定转速[rpm]	最大转速[rpm]	转动惯量[x10⁻⁴kg·m²]	线间反电势[V/Krpm]	线间电阻[Ω]	电感Lq[mH]	电感Ld[mH]	转矩系数[N·m/Arms]	电气时间常数[ms]
RSA1-M130A09B15	850	220	5.39	13.5	5.72	13.89	1500	3000	13.62(14.56)	62.73	1.192	4.385	3.58	0.941	6.682
RSA1-M130A13B15	1300	220	8.34	20.85	8.61	21.1	1500	3000	19.6(20.54)	63.21	0.736	2.955	2.365	0.969	7.228
RSA1-M130A18B15	1800	220	11.5	28.75	12.43	29.02	1500	3000	24.78(25.72)	63.35	0.476	2.16	1.735	0.925	8.183
RSA1-M130A10B20	1000	220	4.78	14.3	5.06	14.79	2000	3000	13.62(14.56)	62.73	1.192	4.385	3.58	0.945	6.682
RSA1-M130A15B20	1500	220	7.16	21.5	7.56	22.1	2000	3000	19.6(20.54)	63.21	0.736	2.955	2.365	0.947	7.228
RSA1-M130A20B20	2000	220	9.55	28.65	10.19	28.87	2000	3000	24.78(25.72)	63.35	0.476	2.16	1.735	0.925	8.183

注:( )括弧内为带制动器电机的参数

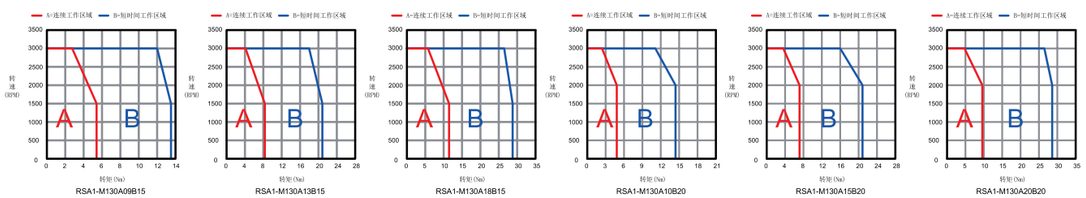

130法兰

交流伺服电机

中惯量
380V

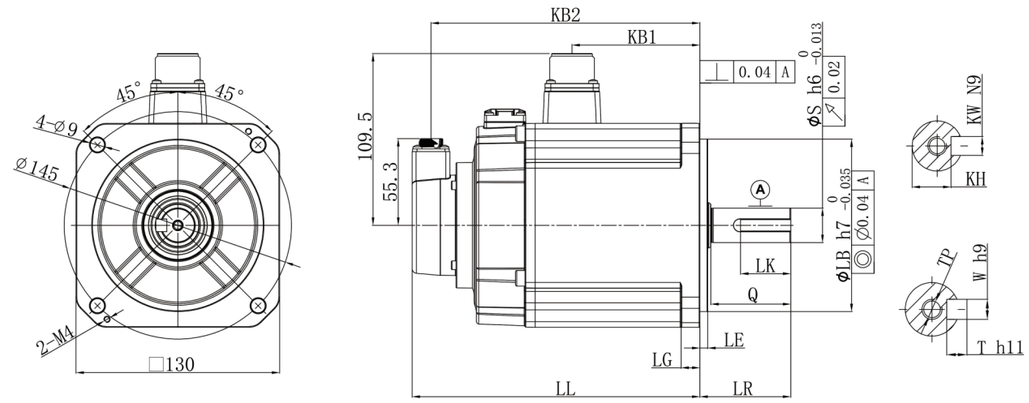

电机型号	LL	LR	KB1	KB2	LG	LE	Q	S	LB	TP	LK	KH	KW	W	T	重量[kg]
RSA1-M130B09B15	136.6(167.6)	58	65.6	124.6(154.6)	12	3	51	22	110	M6深12	32	18	8	8	7	5.9(7.6)
RSA1-M130B13B15	152.6(183.6)	58	81.6	140.6(171.6)	12	3	51	22	110	M6深12	32	18	8	8	7	7.4(9.1)
RSA1-M130B18B15	168.6(199.6)	58	97.6	156.6(187.6)	12	3	51	22	110	M6深12	32	18	8	8	7	8.7(10.4)
RSA1-M130B10B20	136.6(167.6)	58	65.6	124.6(154.6)	12	3	51	22	110	M6深12	32	18	8	8	7	5.9(7.6)
RSA1-M130B15B20	152.6(183.6)	58	81.6	140.6(171.6)	12	3	51	22	110	M6深12	32	18	8	8	7	7.4(9.1)
RSA1-M130B20B20	168.6(199.6)	58	97.6	156.6(187.6)	12	3	51	22	110	M6深12	32	18	8	8	7	8.7(10.4)

电机型号	额定功率[W]	额定电压[V]	额定转矩[N·m]	最大转矩[N·m]	额定电流[Arms]	最大电流[Arms]	额定转速[rpm]	最大转速[rpm]	转动惯量[x10⁻⁴kg·m²]	线间反电势[V/Krpm]	线间电阻[Ω]	电感Lq[mH]	电感Ld[mH]	转矩系数[N·m/Arms]	电气时间常数[ms]
RSA1-M130B09B15	850	380	5.39	13.5	3.16	7.99	1500	3000	13.62(14.56)	108.1	3.143	13.05	10.7	1.706	7.556
RSA1-M130B13B15	1300	380	8.34	20.85	4.97	12.05	1500	3000	19.6(20.54)	110.2	1.933	8.95	7.05	1.678	8.277
RSA1-M130B18B15	1800	380	11.5	28.75	7.03	17.01	1500	3000	24.78(25.72)	110.11	1.361	6.5	5.2	1.636	8.597
RSA1-M130B10B20	1000	380	4.78	14.3	2.96	8.6	2000	3000	13.62(14.56)	108.1	3.143	13.05	10.7	1.615	7.556
RSA1-M130B15B20	1500	380	7.16	21.5	4.52	13.22	2000	3000	19.6(20.54)	110.2	1.933	8.95	7.05	1.584	8.277
RSA1-M130B20B20	2000	380	9.55	28.65	5.83	16.71	2000	3000	24.78(25.72)	110.11	1.361	6.5	5.2	1.638	8.597

注:( )括弧内为带制动器电机的参数

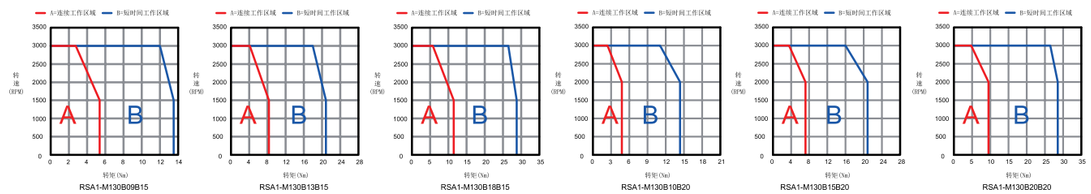

交流伺服电机

130法兰

低惯量
380V

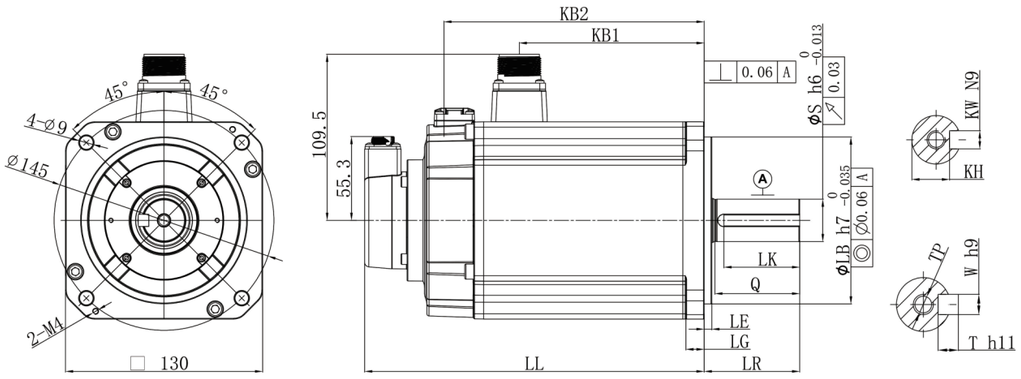

电机型号	LL	LR	KB1	KB2	LG	LE	Q	S	LB	TP	LK	KH	KW	W	T	重量[kg]
RSA1-S130B30B30	192.9(223.9)	63	121.9	180.9(211.9)	12	3	57	28	110	M8深18	50	24	8	8	7	9.9(11.6)
RSA1-S130B40B30	230.9(261.9)	63	159.9	218.9(249.9)	12	3	57	28	110	M8深18	50	24	8	8	7	13(14.7)
RSA1-S130B50B30	273.9(304.9)	63	202.9	261.9(292.9)	12	3	57	28	110	M8深18	50	24	8	8	7	17(18.7)

电机型号	额定功率[W]	额定电压[V]	额定转矩[N·m]	最大转矩[N·m]	额定电流[Arms]	最大电流[Arms]	额定转速[rpm]	最大转速[rpm]	转动惯量[x10⁻⁴kg·m²]	线间反电势[V/Krpm]	线间电阻[Ω]	电感Lq[mH]	电感Ld[mH]	转矩系数[N·m/Arms]	电气时间常数[ms]
RSA1-S130B30B30	3000	380	9.8	29.4	10.13	29.59	3000	5000	7.28(8.22)	69.11	0.434	3.45	3.32	0.967	15.599
RSA1-S130B40B30	4000	380	12.6	37.8	12.96	37.1	3000	5000	10.1(11.04)	67.87	0.298	2.425	2.35	0.9722	16.023
RSA1-S130B50B30	5000	380	15.8	47.4	16.77	46.43	3000	5000	13.3(14.24)	67.43	0.166	1.705	1.625	0.942	16.023

注:( )括弧内为带制动器电机的参数

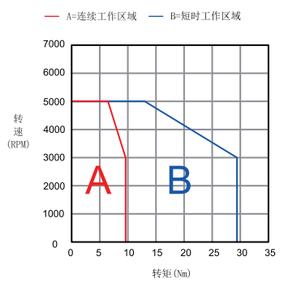

RSA1-S130B30B30

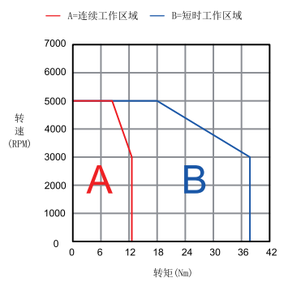

RSA1-S130B40B30

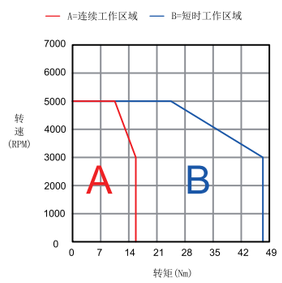

RSA1-S130B50B30

180法兰

交流伺服电机

中惯量
220V

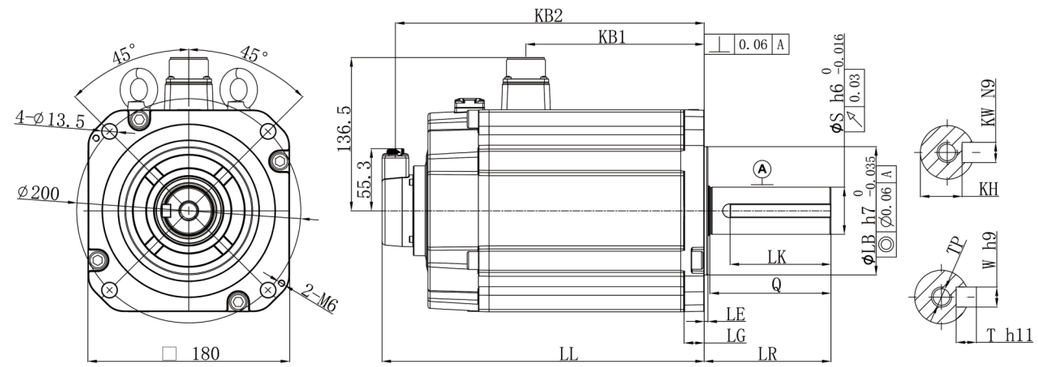

电机型号	LL	LR	KB1	KB2	LG	LE	Q	S	LB	TP	LK	KH	KW	W	T	重量[kg]
RSA1-M180A29B15	172.5(217.5)	79	89.1	160.5(205.5)	18	3.2	74	35	114.3	M12深25	60	30	10	10	8	14.3(17.9)

电机型号	额定功率[W]	额定电压[V]	额定转矩[N·m]	最大转矩[N·m]	额定电流[Arms]	最大电流[Arms]	额定转速[rpm]	最大转速[rpm]	转动惯量[x10⁻⁴kg·m²]	线间反电势[V/Krpm]	线间电阻[Ω]	电感Lq[mH]	电感Ld[mH]	转矩系数[N·m/Arms]	电气时间常数[ms]
RSA1-M180A29B15	2900	220	18.6	46.5	19.02	48.67	1500	3000	46.19(51.94)	63.98	0.194	1.565	1.225	0.978	14.381

注:( )括弧内为带制动器电机的参数

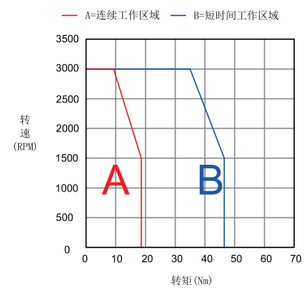

RSA1-M180A29B15

交流伺服电机

180法兰

中惯量
380V

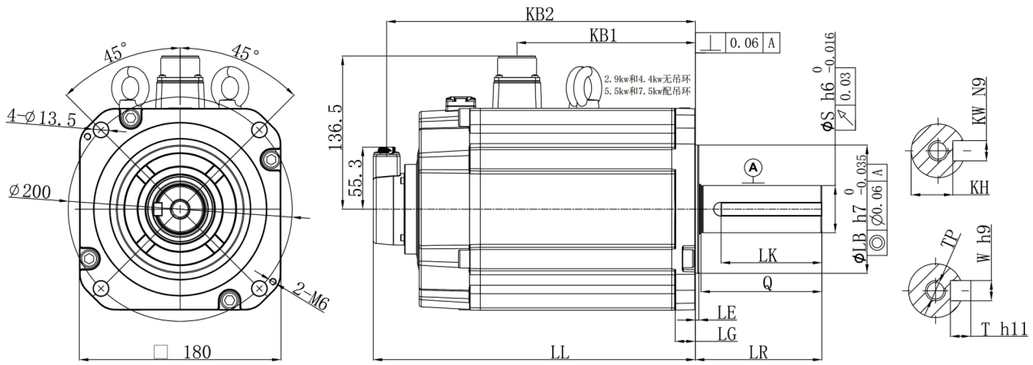

电机型号	LL	LR	KB1	KB2	LG	LE	Q	S	LB	TP	LK	KH	KW	W	T	重量[kg]
RSA1-M180B29B15	172.5(217.5)	79	89.1	160.5(205.5)	18	3.2	74	35	114.3	M12深25	60	30	10	10	8	14.3(17.9)
RSA1-M180B44B15	196(241)	79	112.6	184(229)	18	3.2	74	35	114.3	M12深25	60	30	10	10	8	18.7(22.3)
RSA1-M180B55B15	242.5(287.5)	113	159.1	230.5(275.5)	18	3.2	108	42	114.3	M16深32	90	37	12	12	8	25.9(29.5)
RSA1-M180B75B15	326.5(371.5)	113	228.1	283(359.5)	18	3.2	108	42	114.3	M16深32	90	37	12	12	8	35.4(39)

电机型号	额定功率[W]	额定电压[V]	额定转矩[N·m]	最大转矩[N·m]	额定电流[Arms]	最大电流[Arms]	额定转速[rpm]	最大转速[rpm]	转动惯量[$x10^{-4}$kg·m^2]	线间反电势[V/Krpm]	线间电阻[Ω]	电感Lq[mH]	电感Ld[mH]	转矩系数[N·m/Arms]	电气时间常数[ms]
RSA1-M180B29B15	2900	380	18.6	46.5	10.26	25.81	1500	3000	46.19(51.94)	118.69	0.601	5.39	4.215	1.813	15.982
RSA1-M180B44B15	4400	380	28.4	71.1	15.6	37.8	1500	3000	67.22(72.97)	125.24	0.391	3.7	2.885	1.821	16.841
RSA1-M180B55B15	5500	380	35	87.6	19.77	45.08	1500	3000	110.53(116.28)	121.39	0.191	2.06	1.56	1.77	18.953
RSA1-M180B75B15	7500	380	48	119	26.45	60.23	1500	3000	160.45(166.2)	127.67	0.134	1.465	1.125	1.815	19.328

注:( )括弧内为带制动器电机的参数

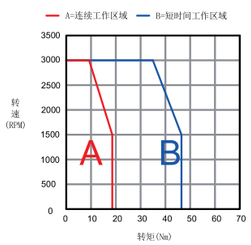

RSA1-M180B29B15

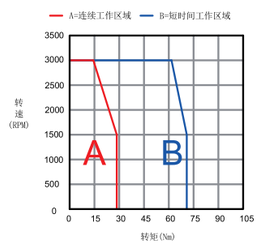

RSA1-M180B44B15

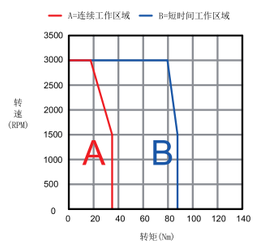

RSA1-M180B55B15

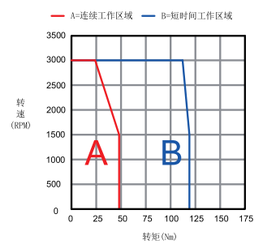

RSA1-M180B75B15